Connect 4

Simple and reliable connection for Fan-coils and terminal units

D□□□□□□□□□□□□r **Connect 4_4017,** □□□□□□□□□□7□

Dimensions in mm

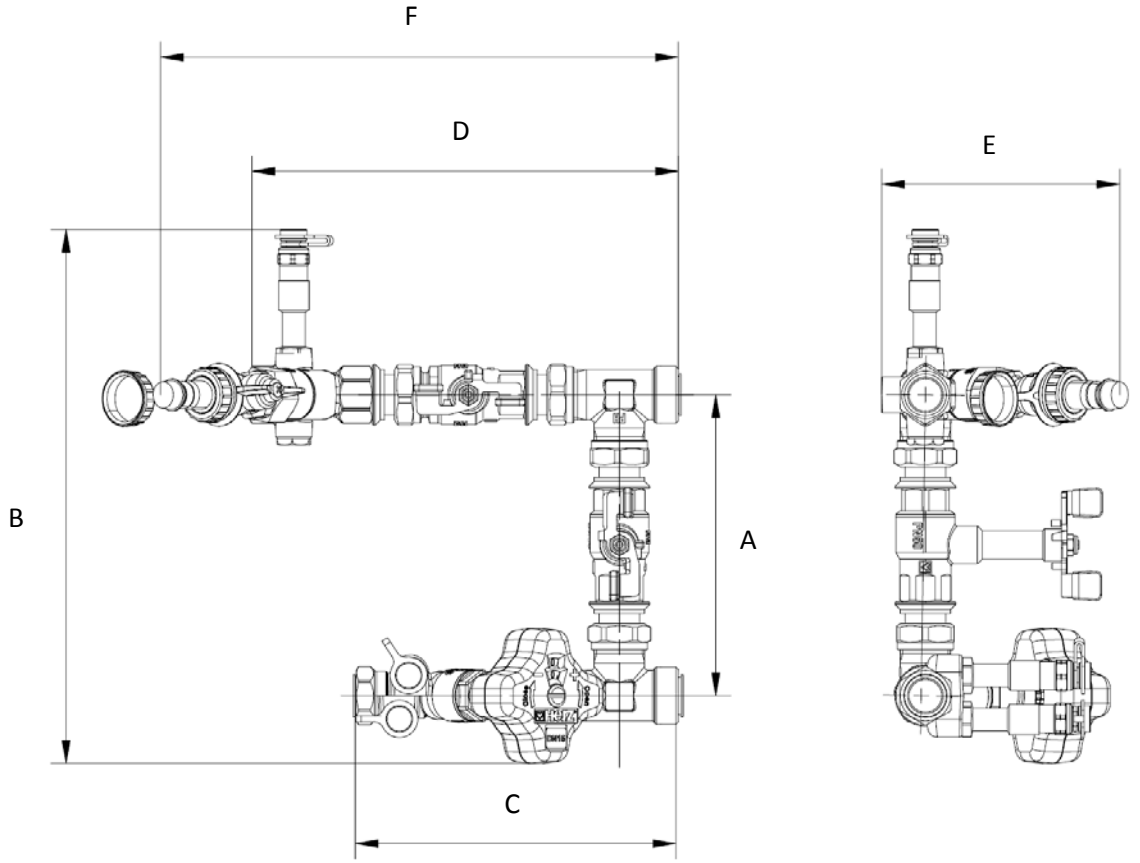

Order No.	DN	A	B	C	D	E	F
□4500□□□□	□□□□□	□□□□	□7□□	□□□□	□□□□	□□□□	□□□□
□4500□□□□	□□M□□	□□□□	□7□□	□□□□	□□□□	□□□□	□□□□
□4500□□□□	□□□	□□□□	□7□□	□□□□	□□□□	□□□□	□□□□
□4500□□□□	□□□	□□□□	□□□□	□7□□	□□□□	□□□□	□□□□
□4500□□□□	□□□	□□□□	□□□□	□□□□	□□□□	□□□□	□□□□

Technical data

M□□□□□□r□□□□□r□□□□r□□□ □□□□r□
M□□□d□□□r□□□□□r□□□□r□□□□□□□□□d□□ □□□r□
M□□□□□r□□□□□□ □□r□□□r□□□□ □□□□ □□□r□□□ □□□r□□
M□□□□□r□□□□□□ □□r□□□r□□□□ □□□□□□ □□□r□□□□r□□□□□□
M□□□□□r□□□□□□ □□r□□□r□□□□ □□□□□□□

DN	kvs	kv
□□□□□	□□□□□	□□□□□
□□M□□	□□□7□	□□7□□
□□□	□□□□□	□□□□□
□□□	□□□□□	□□□□□
□□□	7□□□□	□□□□□

Materials

Application

Installation

Components

Accessories and spare parts

Tips

Pre-setting

Operations

Normal Operation

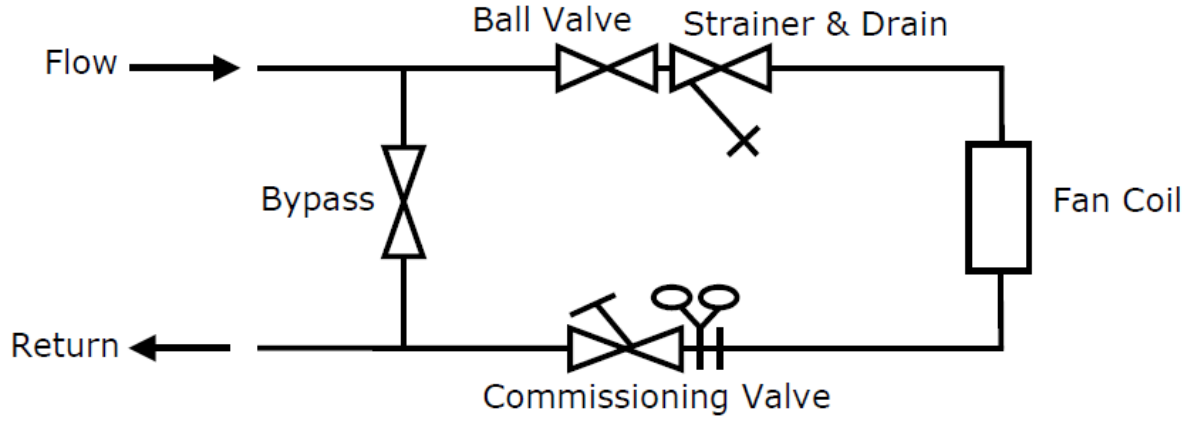

Bypass Operation

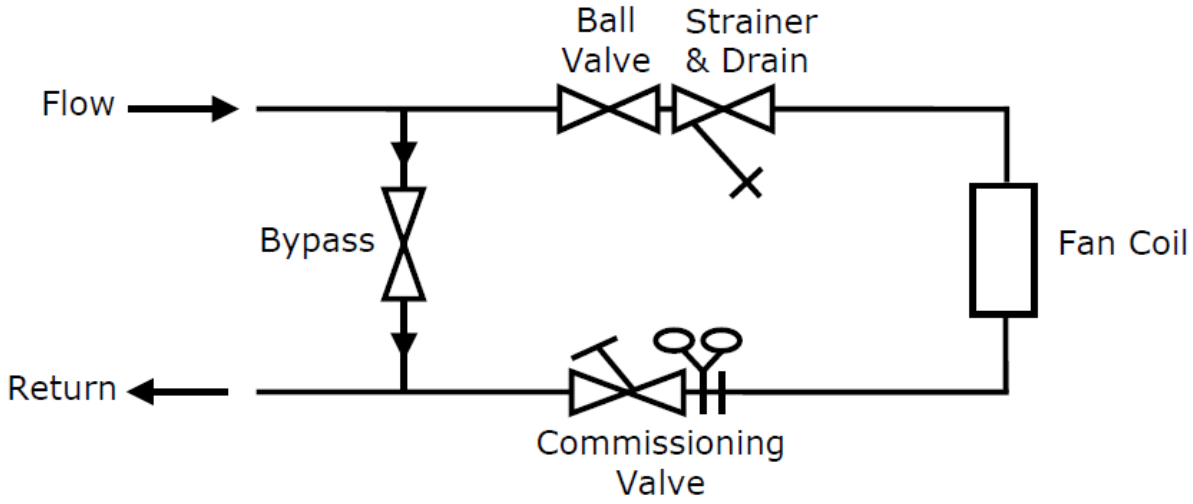

Forward flush Operation

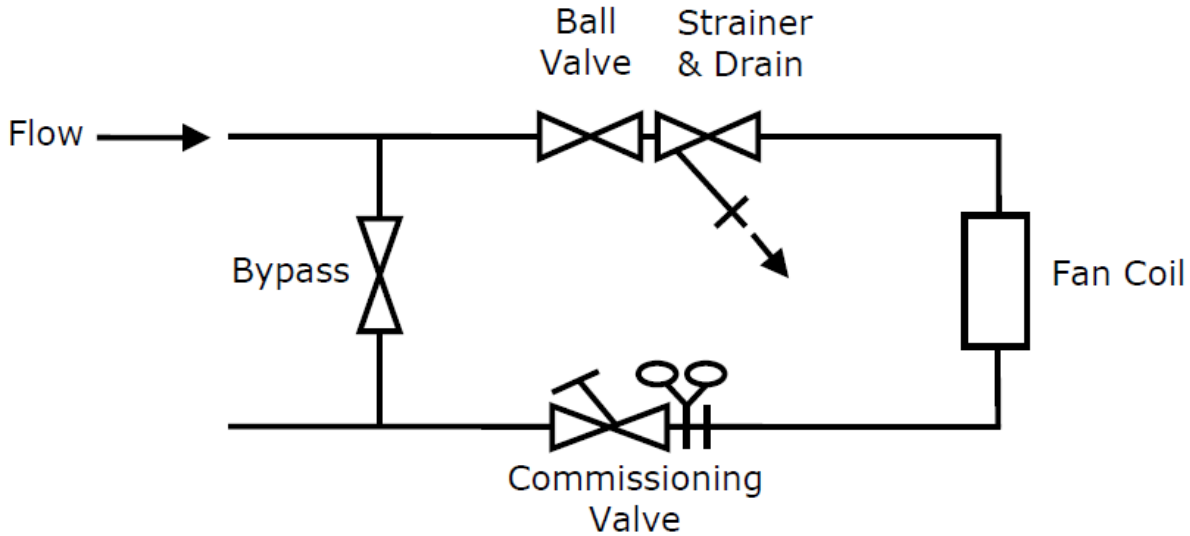

Backflush Operation

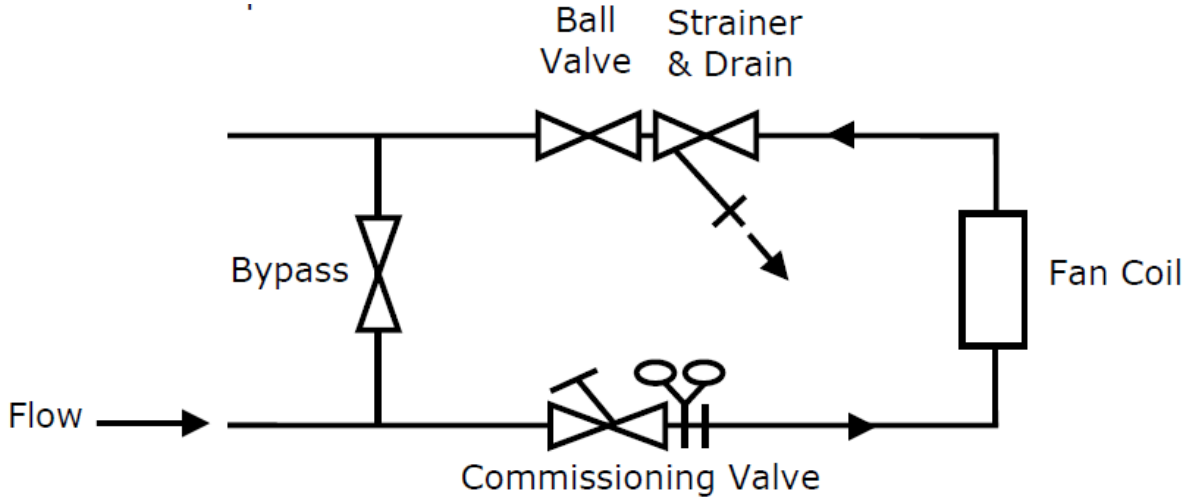

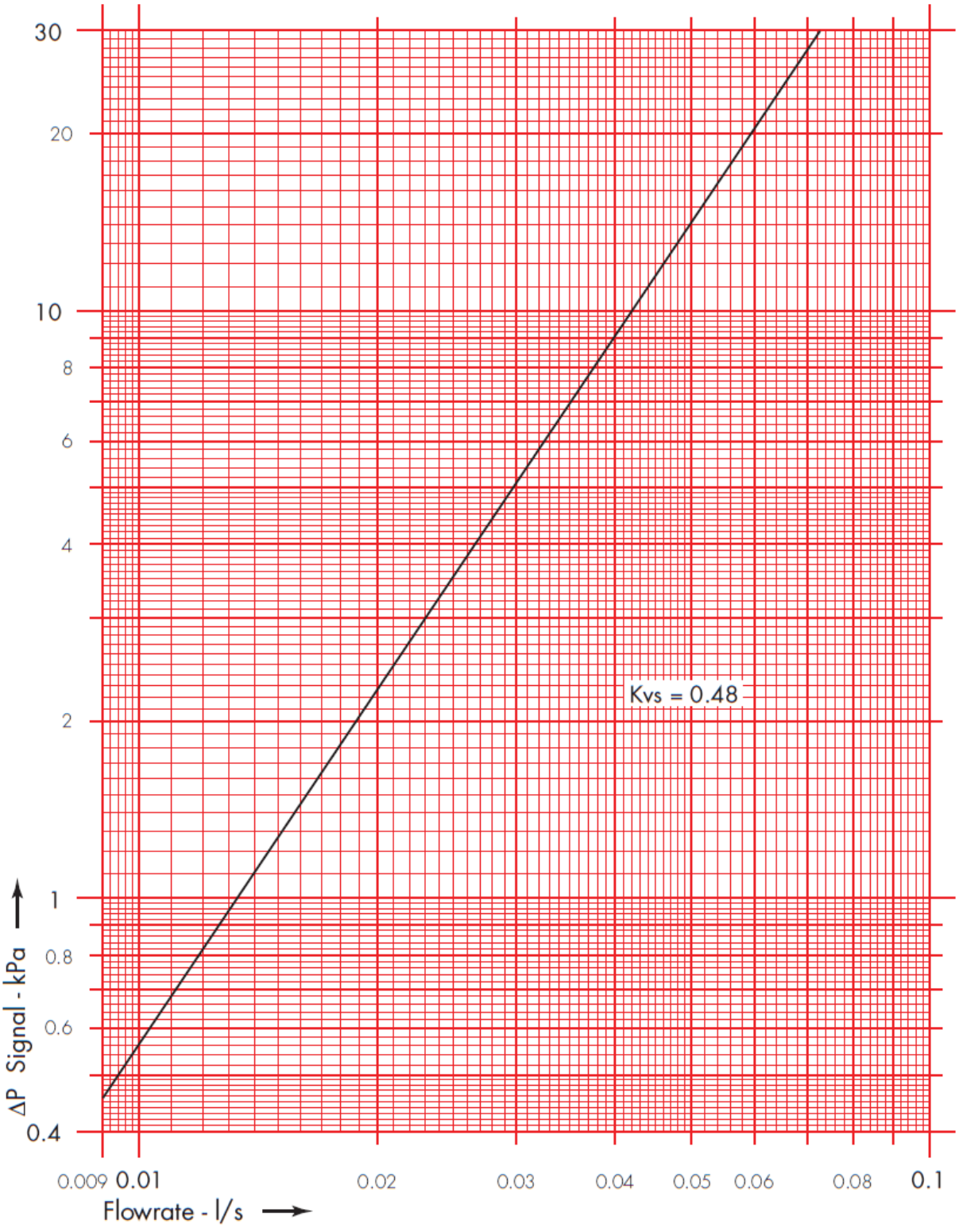

stan d ar d d iag r am	ST RÖ M AX 4017
rd r r.: 1 4017 11	D. D 15 LF

□□R□□□□□d□rd□d□□r□□ □	□□R□M□□4017□
□rd□r□□r□□□□4017□□□□	D□□ □D□ □□□M□□

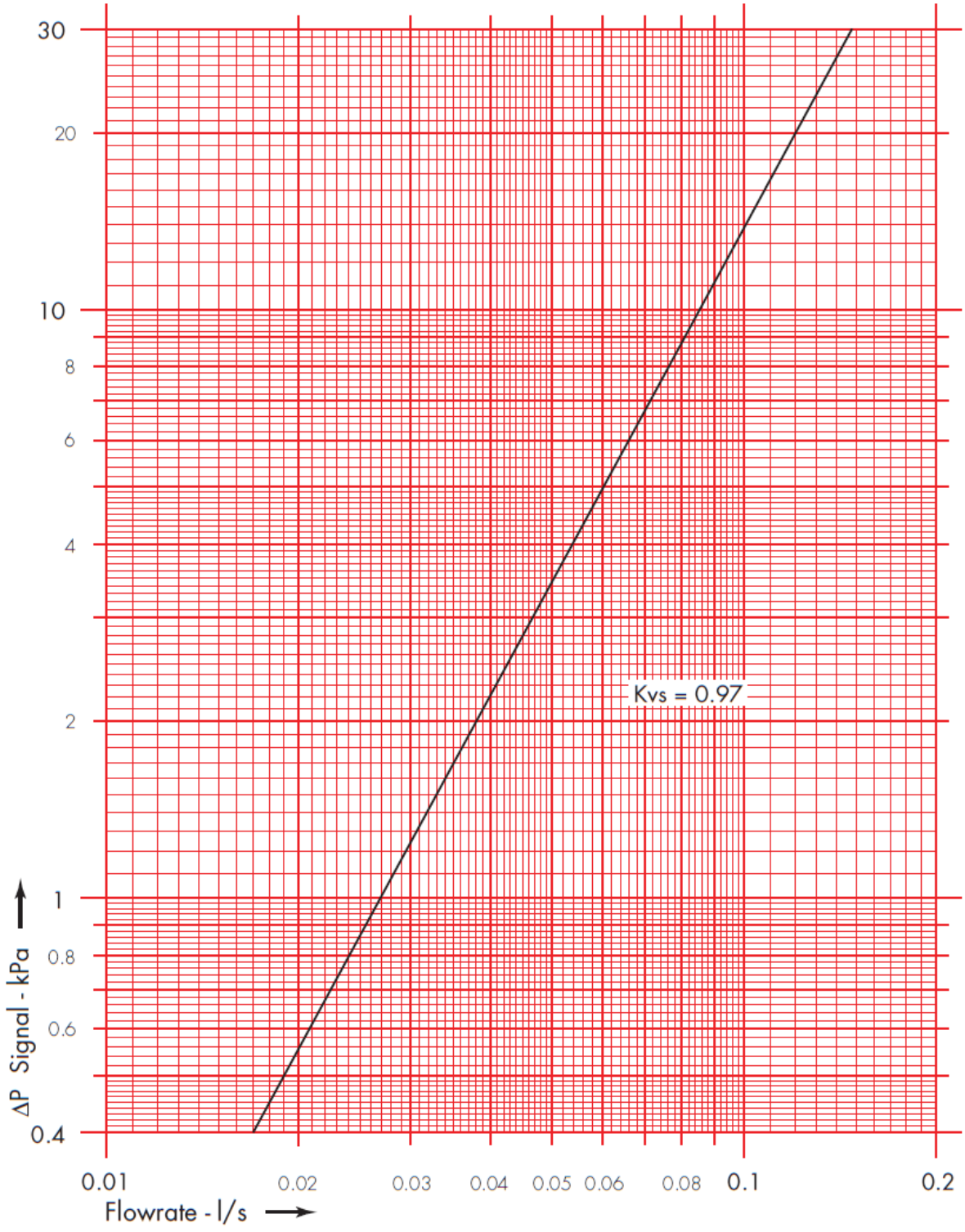

□□R□□□□□d□rd□d□□r□□ □	□□R□M□□4017□
□rd□r□□r□□□□4017□□□□	D□□ □D□ □□□□

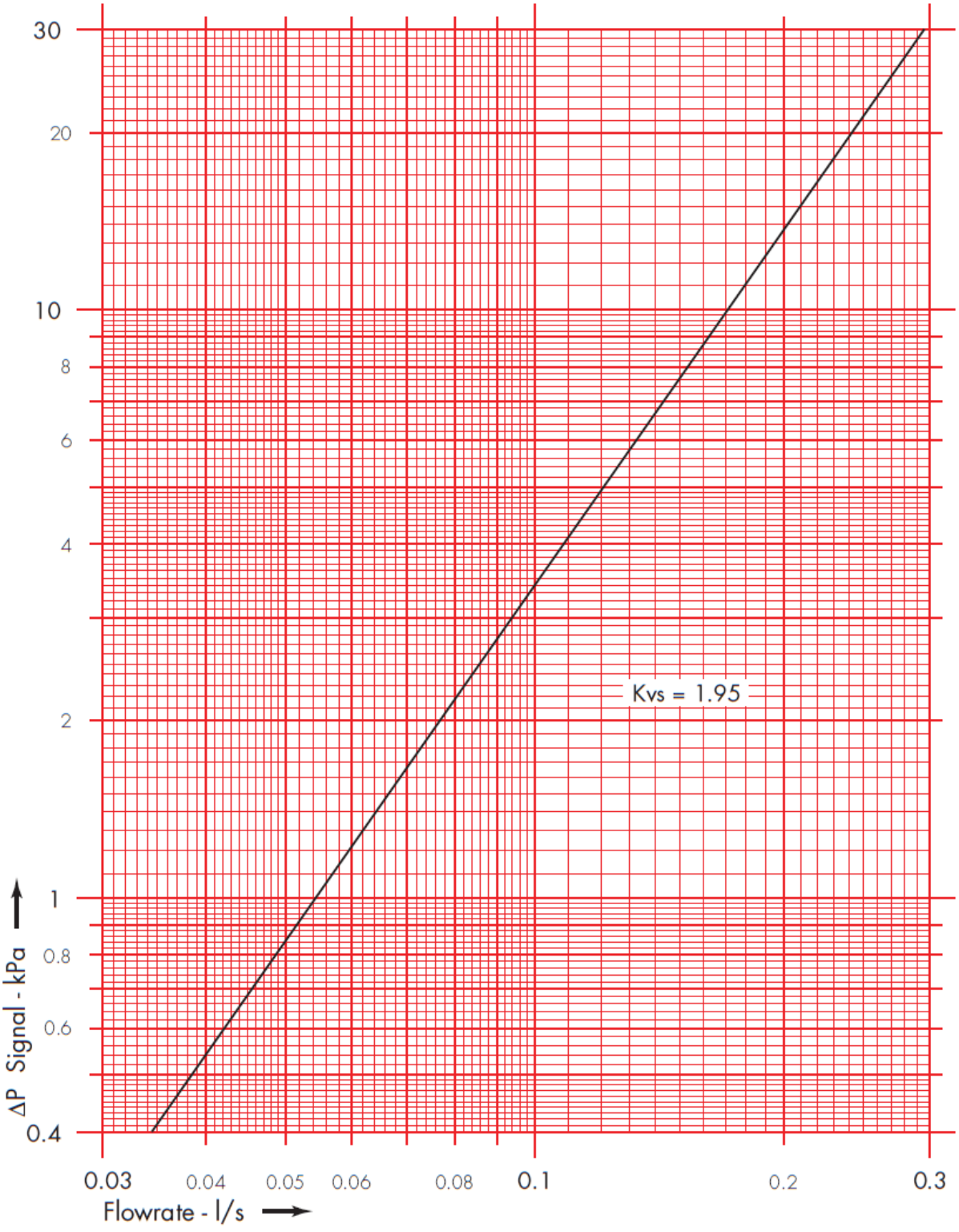

□□R□□□□□d□rd□d□□r□□ □	□□R□M□□4017□
□rd□r□□r□□□□4017□□□□	D□□ □D□ □□□□

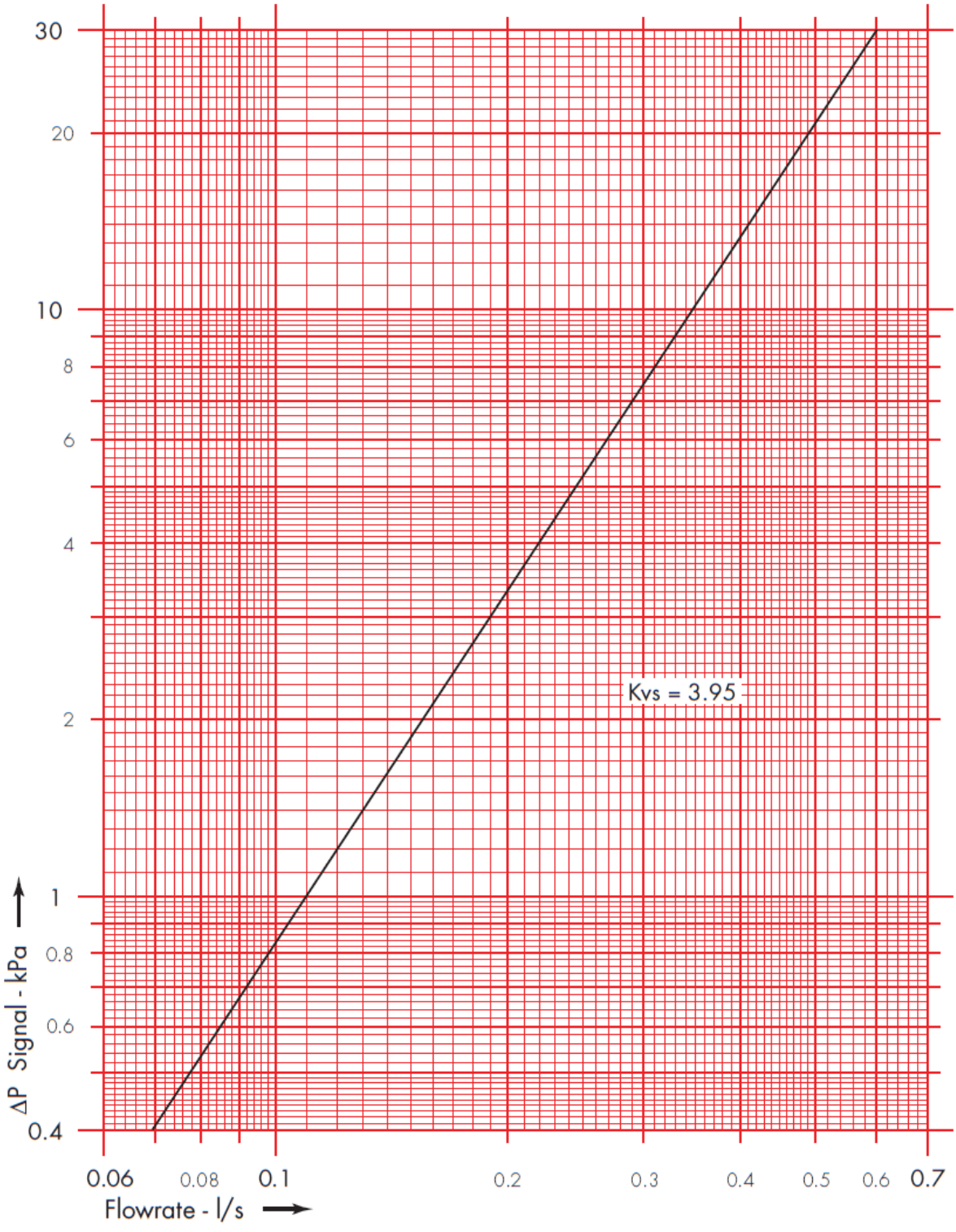

□□□□d□rd□d□□□r□□ □	□□R□M□□□**4017**□
□rd□r□□r□□□□□**4017**□□□□	D□□ □D□ □□□□

